IDEEN, DIE ARBEITEN.

Lehnhoff®
HARTSTAHL

Schwenklöffel
für Hydraulik-Bagger von 12 - 50 t Einsatzgewicht.

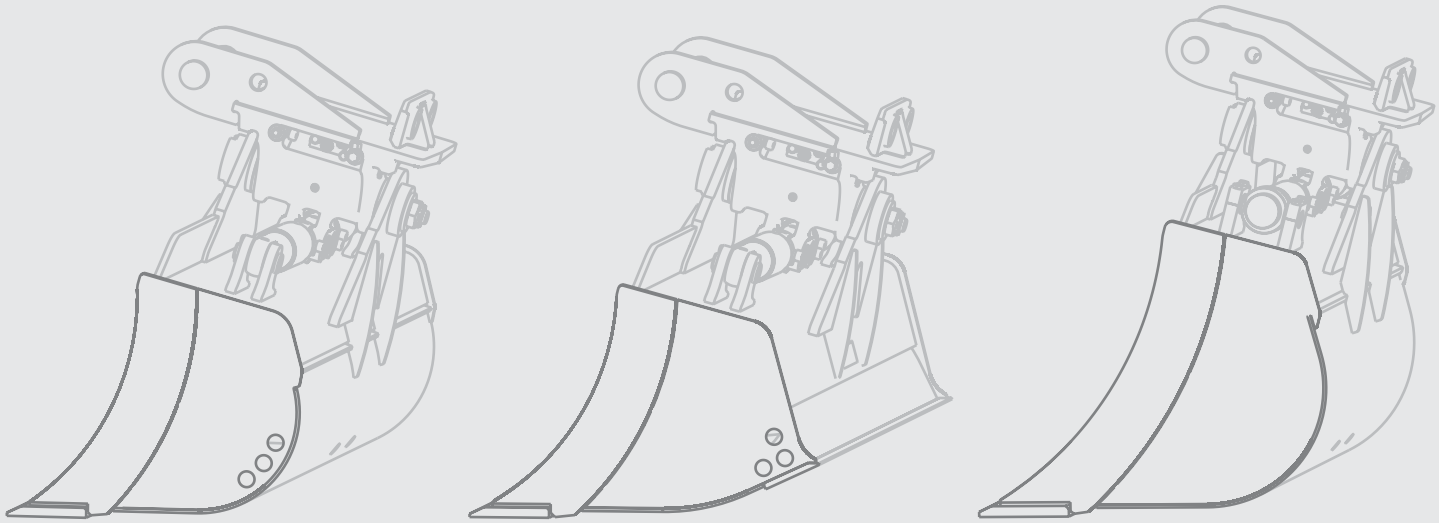

Schwenklöffel mit kompakter, runder Gefäßform

HG-S Schwenklöffel

Schwenklöffel mit 2 x 45° Schwenkwinkel und runder Gefäßform - ideal für Aushub, Materialeinbau und Grabenräumarbeiten.

- wahlweise Schwenkeinrichtung mit 2 Hydraulikzylindern oder mit hydraulischem Drehmotor
- Stabile, robuste Löffelbauweise für lange Lebensdauer:
  - Messer aus Lehborit 5000 (500HB), Seitenschneiden aus 400 HB-Stahl
  - Schutz der äußeren Schweißnaht durch überstehenden Boden
  - gute Planiereigenschaften durch glatten, stabilen Boden aus 400HB-Stahl
- mit seitlichen Wasserabflusslöchern
- mit Lehmatic-Adapter oder baggerspezifischer Aufhängung
- Optional: Rückwärtige Schneide (150x16mm) zum Abziehen oder Planieren, Verschleißleisten (500HB) quer am Boden (ab HG30 serienmäßig)

HG-S
Runde Gefäßform

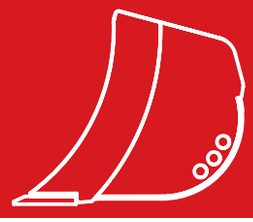

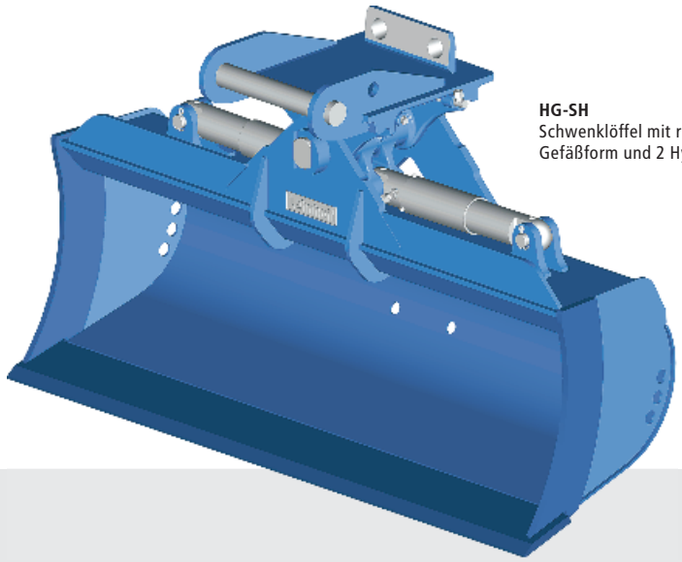

HG-SH
Schwenklöffel mit runder Gefäßform und 2 Hydraulikzylindern

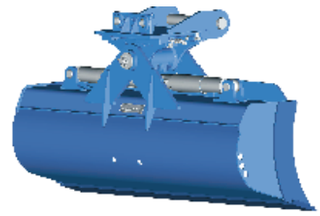

HG-SH rückwärtige Ansicht

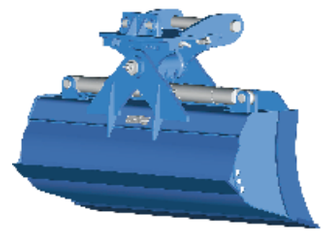

Optional: rückwärtige Schneide 150x16mm

Technische Daten HG-S

HG 15 SH/SM*	10 - 15 t Bagger		Messer 200 x 20 mm
Schnittbreite [mm]	**1800**	**2000**	
Inhalt SAE [m³]	0,50	0,56	
Gewicht**[kg]	645	680	

HG 20 SH/SM*	15 - 19 t Bagger		Messer 200 x 25 mm
Schnittbreite [mm]	**1800**	**2000**	
Inhalt SAE [m³]	0,60	0,66	
Gewicht**[kg]	700	735	

HG 25 SH/SM*	18 - 23 t Bagger		Messer 200 x 25 mm
Schnittbreite [mm]	**2000**	**2200**	**2400**
Inhalt SAE [m³]	0,86	0,95	1,04
Gewicht**[kg]	915	960	995

HG 30 SH/SM*	22 - 28 t Bagger		Messer 250 x 30 mm
Schnittbreite [mm]	**2000**	**2200**	**2400**
Inhalt SAE [m³]	1,25	1,37	1,50
Gewicht**[kg]	1350	1420	1500

HG 35 SH/SM*	26 - 40 t Bagger		Messer 300 x 40 mm
Schnittbreite [mm]	**2000**	**2200**	**2400**
Inhalt SAE [m	1,40	1,54	1,70
Gewicht**[kg]	1650	1770	1890

HG 40 SH/SM*	40 - 50 t Bagger		Messer 300 x 40 mm
Schnittbreite [mm]	**2000**	**2200**	**2400**
Inhalt SAE [m³]	1,63	1,81	2,00
Gewicht**[kg]	2090	2240	2420

* SH: mit Hydraulikzylindern
SM: mit Drehmotor

Schwenklöffel mit lang geschwungenem Boden

HG-L Schwenklöffel

Schwenklöffel mit 2 x 45° Schwenkwinkel und lang geschwungenem Boden - ideal für Planier- und Böschungsarbeiten.

- wahlweise Schwenkeinrichtung mit 2 Hydraulikzylindern oder mit hydraulischem Drehmotor
- Stabile, robuste Löffelbauweise mit integrierter rückwärtiger Schneide und 2 stabilen inneren Stegen:
  - Messer aus Lehborit 5000 (500HB), Seitenschneiden aus 400 HB-Stahl
  - Schutz der äußeren Schweißnaht durch überstehenden Boden
  - gute Planiereigenschaften durch glatten, stabilen Boden aus 400HB-Stahl
- mit seitlichen Wasserabflusslöchern
- mit Lehmatic-Adapter oder baggerspezifischer Aufhängung
- Optional: Verschleißleisten (500HB) quer am Boden (ab HG30 serienmäßig)

HG-L
Langer Boden

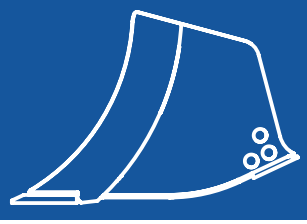

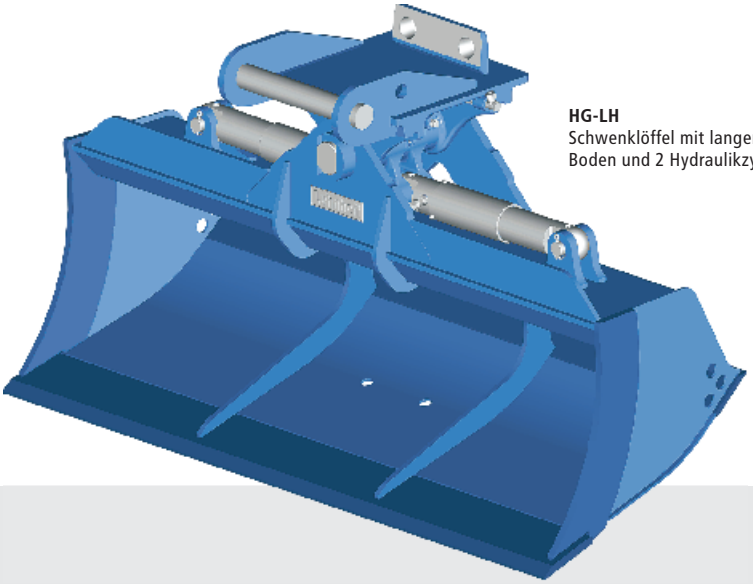

HG-LH
Schwenklöffel mit langem Boden und 2 Hydraulikzylindern

HG-LH rückwärtige Ansicht

HG-LM mit Drehmotor und baggerspezifischer Aufhängung

Technische Daten HG-L

HG 15 LH/LM*	10 - 15 t Bagger		Messer 200 x 20 mm
Schnittbreite [mm]	**1800**	**2000**	
Inhalt SAE [m³]	0,50	0,56	
Gewicht**[kg]	700	735	

HG 20 LH/LM*	15 - 19 t Bagger		Messer 200 x 25 mm
Schnittbreite [mm]	**1800**	**2000**	
Inhalt SAE [m³]	0,60	0,66	
Gewicht**[kg]	740	785	

HG 25 LH/LM*	18 - 23 t Bagger		Messer 200 x 25 mm
Schnittbreite [mm]	**2000**	**2200**	**2400**
Inhalt SAE [m³]	0,86	0,95	1,04
Gewicht**[kg]	970	1015	1055

HG 30 LH/LM*	22 - 28 t Bagger		Messer 250 x 30 mm
Schnittbreite [mm]	**2000**	**2200**	**2400**
Inhalt SAE [m³]	1,13	1,26	1,38
Gewicht**[kg]	1380	1455	1535

HG 35 LH/LM*	26 - 40 t Bagger		Messer 300 x 40 mm
Schnittbreite [mm]	**2000**	**2200**	**2400**
Inhalt SAE [m³]	1,37	1,52	1,68
Gewicht**[kg]	1630	1750	1870

HG 40 LH/LM*	40 - 50 t Bagger		Messer 300 x 40 mm
Schnittbreite [mm]	**2000**	**2200**	**2400**
Inhalt SAE [m³]	1.62	1,80	1,98
Gewicht**[kg]	2050	2200	2380

* LH: mit Hydraulikzylindern
LM: mit Drehmotor

Universal-Schwenklöffel mit Tieflöffel-Charakter

HB-S Universal-Schwenklöffel

Schwenklöffel mit 2 x 45° Schwenkwinkel und runder, tieflöffelartiger Form - ideal für mittleren bis schweren Aushub und Materialeinbau.

- wahlweise Schwenkeinrichtung mit 2 Hydraulikzylindern oder mit hydraulischem Drehmotor
- Stabile, robuste (Tief)Löffelbauweise für lange Lebensdauer auch bei hartem Einsatz:
  - Messer aus Lehborit 5000 (500HB), Seitenschneiden aus 400 HB-Stahl
  - Schutz der äußeren Schweißnaht durch überstehenden Boden
  - gute Planiereigenschaften durch glatten, stabilen Boden aus 400HB-Stahl
- mit Lehmatic-Adapter oder baggerspezifischer Aufhängung
- Optional: Verschleißleisten (500HB) quer am Boden (ab HB25 serienmäßig)

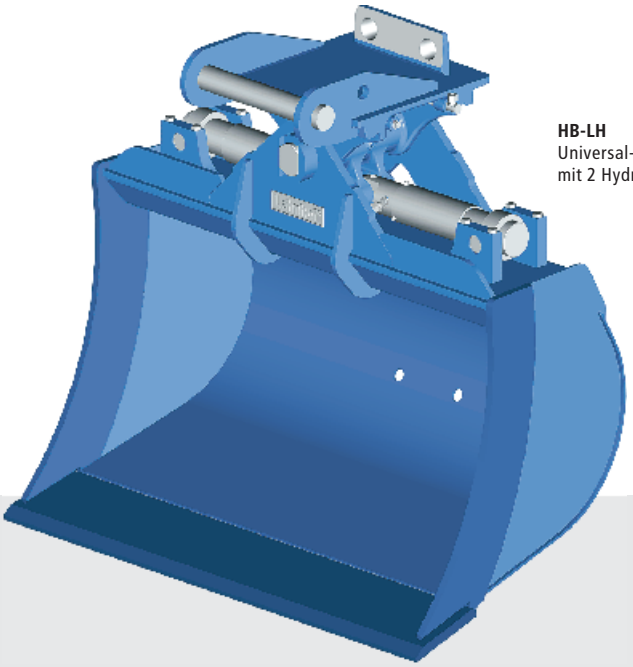

HB-LH
Universal-Schwenklöffel
mit 2 Hydraulikzylindern

HB-LH rückwärtige Ansicht

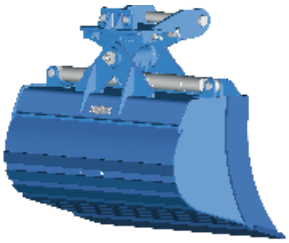

Optionale Verschleißleisten (500HB)
quer am Boden.

Technische Daten HB-S

HB 15 SH/SM*	10 - 15 t Bagger		Messer 200 x 25 mm
Schnittbreite [mm]	1400	1500	
Inhalt SAE [m³]	0,68	0,73	
Gewicht**[kg]	695	705	

HB 20 SH/SM*	15 - 19 t Bagger		Messer 200 x 30 mm
Schnittbreite [mm]	1400	1500	
Inhalt SAE [m³]	0,80	0,87	
Gewicht**[kg]	740	760	

HB 25 SH/SM*	18 - 23 t Bagger		Messer 300 x 35 mm
Schnittbreite [mm]	1600	1800	
Inhalt SAE [m³]	1,20	1,37	
Gewicht**[kg]	1260	1345	

HB 30 SH/SM*	22 - 28 t Bagger		Messer 300 x 40 mm
Schnittbreite [mm]	1600	1800	
Inhalt SAE [m³]	1,37	1,55	
Gewicht**[kg]	1350	1440	

HB 35 SH/SM*	26 - 40 t Bagger	Messer 300 x 40 mm
Schnittbreite [mm]	1800	
Inhalt SAE [m	1,85	
Gewicht**[kg]	1750	

HB 40 SH/SM*	40 - 50 t Bagger	Messer 300 x 40 mm
Schnittbreite [mm]	1800	
Inhalt SAE [m³]	2,47	
Gewicht**[kg]	2270	

* SH: mit Hydraulikzylindern
SM: mit Drehmotor

** Gewichte variieren je nach Ausführung von Aufhängung, Schwenkeinrichtung und Optionen

Schwenklöffel mit Hydraulikzylindern oder Drehmotor

Schwenkeinrichtung mit Hydraulikzylindern

Robuster langlebiger Schwenkkopf mit 2 großdimensionierten Hydraulikzylindern und Kolbenstangenschutz, Schwenkwinkel 2x45°

- lange Standzeit - Hydraulikzylinder inkl. Kolbenstangenschutz mit Abstreifring, für Servicezwecke einfach zu demontieren
- Hohe Funktionssicherheit beim Arbeiten durch serienmäßiges Druckhalte- und Druckbegrenzungsventil:
  - Druckhalteventil verhindert Nachgeben der Schwenkstellung im Betrieb
  - Druckbegrenzungsventil bietet Schutz für Hydraulikzylinder und Schläuche bei einsatzbedingter Überlast
- Geringe Beschädigungsgefahr der Hydraulikschläuche durch kurze Längen und Verlegung nahe der Drehachse

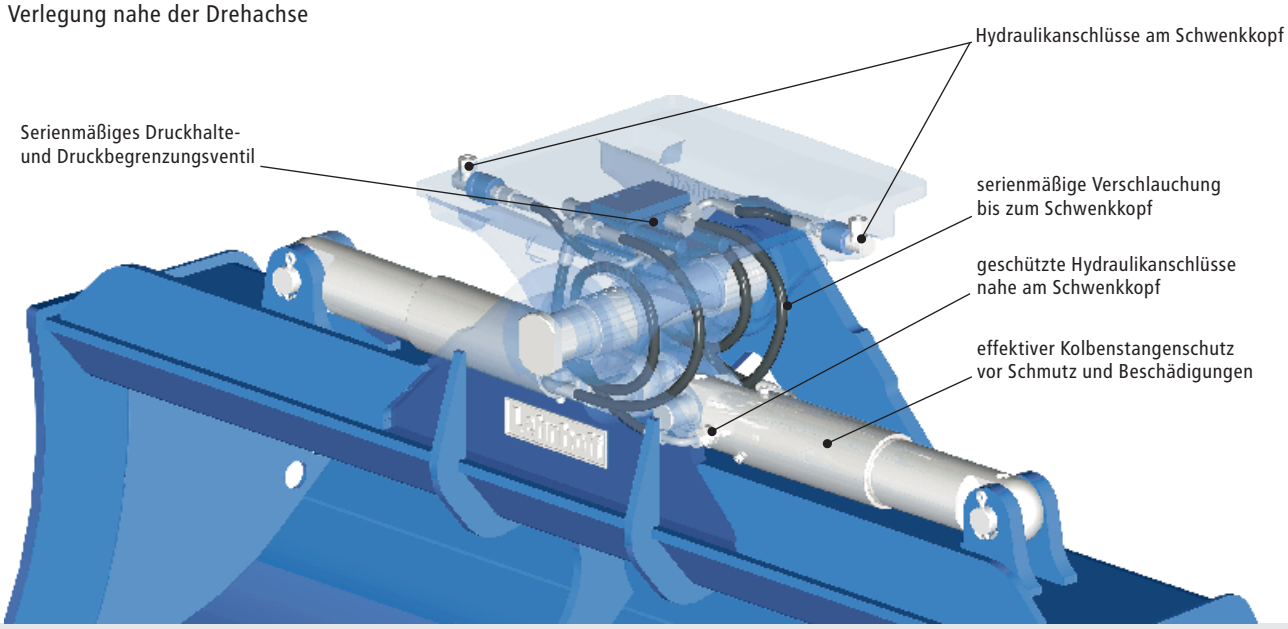

Schwenkeinrichtung mit hydraulischem Drehmotor

extrem robuster und kompakter Schwenkantrieb, komplett abgedichtet und geschützt, Schwenkwinkel 2 x 45°

- ideal geeignet für harte Einsätze und Arbeiten in nassen, lehmhaltigen Böden und Gewässern
- kompakte Abmessungen ermöglichen Schwenklöffel mit geringen Schnittbreiten
- extrem robust und wartungsarm durch komplette Abdichtung und Schutz gegen mechanische Einwirkungen
- hohe Funktionssicherheit beim Arbeiten durch integriertes Druckbegrenzungsventil
- Hydraulikanschlüsse direkt am Drehmotor

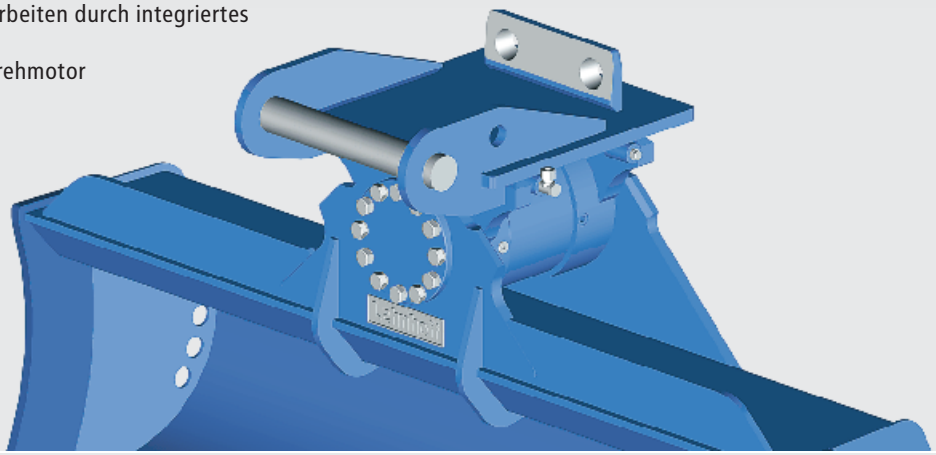

Lehnhoff Schwenklöffel: Bewegungskünstler für jeden Einsatz

Aus der Praxis für die Praxis

Von Planierarbeiten über Grabenräumen bis zum tieflöffelartigen Aushub. Lehnhoff hat für jeden Einsatz den richtigen Schwenklöffel im Programm. Wählen Sie aus 3 verschiedenen Löffelformen und 2 Schwenkantrieben (Hydraulikzylinder oder Schwenkmotor) den auf Ihren Anwendungsbereich zugeschnittenen Schwenklöffel.

Auf welchen Löffeltyp Ihre Wahl auch fällt - für alle Lehnhoff Schwenklöffel gilt: Eine herausragende Produktqualität, die Ihnen lange Standzeiten und eine hohe Funktionssicherheit garantiert.

Alle Lehnhoff-Schwenklöffelformen sind auch in starrer Ausführung lieferbar.

Händler/Partner

Lehnhoff Hartstahl GmbH & Co. KG
Rungsstraße 10-14
D-76534 Baden-Baden
Postfach 11 01 65
D-76487 Baden-Baden

Tel. ++49 (0)7223 / 966 - 140
Fax ++49 (0)7223 / 966 - 109
E-Mail info@lehnhoff.de
www.lehnhoff.de

Lehnhoff®
HARTSTAHL